FUSS FIT MAXX

MASSAGEGERÄT

- **LUFTDRUCKMASSAGE**
- **SHIATSU MASSAGE**
- **FUSSREFLEXZONENMASSAGE**
- **ERWÄRMUNGSFUNKTION**

FMG-70599

Bedienungsanleitung

Vielen Dank für den Kauf des Mutifunktions-Fußmassage-Gerätes. Bitte lesen Sie die Bedienungsanleitung sorgfältig, bevor Sie das Gerät das erste Mal nutzen und bewahren Sie diese Anleitung sorgfältig auf.

Inhalt

Eigenschaften	- 2 -
Details und Funktionen	- 2 -
Bedienelement	- 3 -
Inbetriebnahme und Nutzung	- 3/4 -
Sicherheitshinweise	- 4/5 -
Problembehandlung	- 6 -
Spezifikation	- 6 -

Eigenschaften

- modernes Design, tragbar und kostengünstig
- Kombination aus Fußreflexzonen-, Shiatsu-, und Luftdruckmassage mit integrierter Wärmefunktion
- massiert Fußreflexzonen von den Zehen bis zur Ferse
- Luftdruckmassage entspannt die Füße zusätzlich
- drei anpassbare Luftdruck-Intensitäten
- zwei automatische Programme; ein manuelles Programm
- Temperaturanpassung: zwei Wärmestufen
- automatische Abschaltung nach 15min.
- sichere und zuverlässige Stromversorgung über DC12V Adapter

Details und Funktionen

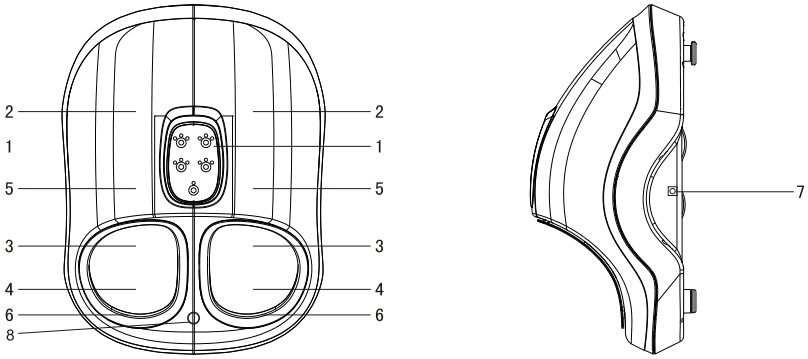

1. Bedienelement zur Einstellung der Funktionen
2. Massagebereich: Vorderfuß
3. Massagebereich: Mittelfuß
4. Massagebereich: Ferse
5. Position der Luftkissen für Luftdruckmassage
6. abnehmbarer und waschbarer Einsatz
7. DC12V/3A Adapter
8. Taste für sofortigen Luftablass

SICHERHEITSHINWEISE

Zeichenerklärung
Folgende Symbole werden in der Gebrauchsanleitung verwendet:

WARNUNG/ACHTUNG:
Warnhinweise auf Verletzungsgefahren oder Gefahren für Ihre Gesundheit.
Sicherheitshinweise für mögliche Schäden an Gerät und Zubehör

WARN- UND SICHERHEITSHINWEISE

Bestimmungsgemäßer Gebrauch:
Mit diesem elektrischen Fuss-Massagegerät können Sie wirkungsvoll und ohne Hilfe sich selbst oder anderen Personen eine wohltuende Massage bereiten.
Massagen können entspannend oder anregend wirken und werden gerne bei Muskelverspannungen, Schmerzen und Müdigkeit eingesetzt. Es ersetzt jedoch nicht die ärztliche Behandlung. Das Gerät ist nur zur Eigenanwendung, nicht für den medizinischen oder kommerziellen Gebrauch vorgesehen.

Dieses Gerät ist nicht dafür bestimmt, durch Personen (einschließlich Kinder) mit eingeschränkten physischen, sensorischen oder geistigen Fähigkeiten oder mangels Erfahrung und/oder mangels Wissen benutzt zu werden, es sei denn, sie werden durch eine für Ihre Sicherheit zuständige Person beaufsichtigt oder erhielten von Ihr Anweisungen, wie das Gerät zu benutzen ist. Kinder sollten beaufsichtigt werden, damit sie nicht mit dem Gerät spielen.

Wenn Sie an einer dieser Erkrankungen leiden oder aufgrund folgender Dinge unter ärztlicher Behandlung stehen, wenden Sie sich bitte vorab an Ihren Hausarzt!
Benutzen Sie das Massagegerät nicht, wenn ein oder mehrere der folgenden Warnhinweise auf Sie zutreffen.

WARNUNG/ACHTUNG
Verwenden Sie das Massage-Gerät
- nicht ohne Aufsicht bei Kindern,
- nicht bei Tieren,
- niemals an geschwollenen, verbrannten, entzündeten oder verletzten Haut- und Körperpartien
- konsultieren Sie vor Benutzung Ihren Arzt
  - *wenn Sie einen Herzschrittmacher tragen*
  - *während der Schwangerschaft*
  - *bei geistigen Krankheiten*
  - *wenn Sie eine Prothese tragen*
  - *wenn Sie unter Herzproblemen leiden*
  - *bei einer Krebserkrankung*
  - *bei chronischen oder ernsthaften Erkrankungen*

Das Gerät ist nur für den in dieser Gebrauchsanleitung beschriebenen Zweck vorgesehen. Der Hersteller/Händler kann nicht für Schäden haftbar gemacht werden, die durch unsachgemäßen oder leichtsinnigen Gebrauch entstehen.

WARNUNG/ACHTUNG
Vor dem Gebrauch ist sicherzustellen, dass das Gerät und Zubehör keine sichtbaren Schäden aufweist. Benutzen Sie es im Zweifelsfall nicht und wenden Sie sich an Ihren Händler. Halten Sie Kinder von Verpackungsmaterial fern. Es besteht Erstickungsgefahr.

Schützen Sie das Gerät vor Staub, Schmutz und Feuchtigkeit. Decken Sie das Gerät auf keinen Fall während des Betriebes ab. Bringen Sie das Gerät und Zubehör vor Benutzung auf Raumtemperatur. Stellen Sie das Gerät auf eine feste, ebene Fläche. Sollte das Gerät nicht korrekt funktionieren oder sich Unwohlsein einstellen, brechen Sie die Anwendung sofort ab.

WARNUNG/ACHTUNG
Wie jedes elektrische Gerät ist auch dieses Massage-Gerät vorsichtig und umsichtig zu gebrauchen, um Gefahren durch elektrische Schläge zu vermeiden.

Betreiben Sie das Gerät deshalb
- nur mit dem auf dem Gerät notierten Netzstrom und den mitgelieferten Zubehör
- nie, wenn das Gerät oder Zubehör sichtbare Schäden aufweist
- nicht während eines Gewitters
- nur mit Adaptern oder Verlängerungen, welche den geltenden Sicherheitsvorschriften entsprechen. Die Stromleistungsgrenze darf nicht überschritten werden.

Schalten Sie das Gerät im Falle von Defekten, anormalen Geräuschen und Gerüchen oder Betriebsstörungen sofort aus und trennen Sie das Gerät vom Stromanschluss.
Ziehen Sie nicht am Stromkabel oder am Gerät um den Stecker aus der Steckdose zu ziehen. Halten oder tragen Sie das Gerät nur an dem vorgesehenen Haltegriff.
Schützen Sie das Gerät vor stärkeren Stößen und sorgen Sie dafür, dass die Netzleitung nicht eingeklemmt, geknickt oder über scharfkantige Gegenstände gezogen wird.
Wenn das Gerät heruntergefallen ist, extremer Feuchtigkeit oder Hitze ausgesetzt wurde oder anderweitige Schäden davongetragen hat, darf es nicht mehr benutzt werden.
Setzen Sie sich im Zweifelsfall mit dem Kundenservice oder Händler in Verbindung.

Benutzen Sie das Gerät
- nur in trockenen Innenräumen
- nur mit trockenen Händen
- nie in der Badewanne, in der Dusche oder bei gefüllten Waschbecken
- nie in Schwimmbecken, Whirlpools oder in der Sauna
- nie im Freien
- nie in der Nähe von Wärmequellen, wie z.B. Heizung, Kamin, offenes Feuer, Kerzen

Greifen Sie keinesfalls nach einem Gerät, das ins Wasser gefallen ist.
Ziehen Sie sofort den Netzstecker.

Reparatur
WARNUNG
Sie dürfen das Gerät keinesfalls öffnen oder reparieren, da sonst eine einwandfreie Funktion nicht mehr gewährleistet ist und durch unsachgemäße Reparaturen erhebliche Gefahren für den Benutzer entstehen können. Bei Nichtbeachten erlischt die Garantie. Wenden Sie sich daher bei Reparaturen an den Kundenservice oder an einen autorisierten Händler.

Brandgefahr
WARNUNG
Bei nicht sachgemäßen Gebrauch bzw. Gebrauch entgegen der vorliegenden Gebrauchs-anleitung besteht unter Umständen Brandgefahr!

Betreiben Sie das Massage-Gerät deshalb
- nie länger als 15 Minuten (Überhitzungsgefahr) und lassen Sie das Gerät vor erneuter Benutzung mindestens 30 Minuten abkühlen
- nie unbeaufsichtigt, insbesondere wenn Kinder in der Nähe sind,
- nie unter einer Abdeckung, wie z.B. Decke, Kissen...

Nach jedem Gebrauch und vor jeder Reinigung ist das Gerät auszuschalten und vom Netzstrom zu trennen.

Entsorgung
ACHTUNG
Befolgen Sie die örtlichen Vorschriften bei der Entsorgung der Materialien. Entsorgen Sie das Gerät gemäß der Elektro- und Elektronik Altgeräte Verordnung 2002/96/EC – WEEE (Waste Eletrical and Eletronic Equipment). Bei Rückfragen wenden Sie sich an die für die Entsorgung zuständige kommunale Behörde.

BEDIENELEMENT

1. Kneading: Einstellung der Massage-Funktion im manuellen und Automatik-Programm, jeweils langsam (Slow) oder schnell (Fast) auswählbar.
2. Air Pressure: Einstellung der Luftdruckmassage. 6 Intensitätsstufen im manuellen Programm einstellbar.
3. Auto: Einstellung des Automatik-Programmes (2 Varianten - A & B)
4. Heating: Einstellung der Wärmefunktion (2 Temperatureinstellungen - Low & High)
5. Power: Ein- und Ausschalten des Gerätes
6. Um die Luft manuell aus den Luftkissen entweichen zu lassen, drücken Sie den blauen Knopf zwischen den Fußeinlässen.

INBETRIEBNAHME UND NUTZUNG

Stecken Sie das mitgelieferte Stromkabel in den Anschluss des Massage-gerätes und anschliessend in die Steckdose. Das Gerät gibt einen Signal-Ton von sich und ist nun einsatzbereit. Erkennbar auch an der leuchtenden Power-LED am Bedienelement.

Manuelles-Programm
Kann direkt nach Einschalten des Gerätes gestartet werden.

1. Kneading: durch Drücken schaltet sich die Massage ein bzw. aus. Wählbar zwischen langsam (Slow) und schnell (Fast)
2. Air Pressure: durch wiederholtes Drücken können die 6 Intensitätsstufen der Luftdruckmassage eingestellt werden.
   1. Stufe - Low = grüne LED
   2. Stufe - Low = rote LED
   3. Stufe - Middle = grüne LED
   4. Stufe - Middle = rote LED
   5. Stufe - High = grüne LED
   6. Stufe - High = rote LED
3. Heating: durch Drücken der Taste wird die Wärmefunktion aktiviert. Wählbar zwischen gering (Low) und hoch (High). Kann sowohl im manuellen Programm als auch im Automatik-Programm eingestellt werden.

Integrierte Abschaltfunktion schaltet das Gerät nach 15min. Anwendung automatisch ab.

Automatik-Programm
1. Auto: durch Drücken startet das Automatik-Programm “A“. LED A, Kneading und Air Pressure leuchten. Folgende Funktionen sind nun aktiv:
A. Shiatsumassage in Verbindung mit der Luftdruckmassage
B. Luftdruckmassage
C. Shiatsumassage
Die Funktionen variieren alle 3min. bis die Abschaltautomatik das Gerät ausschaltet.
2. Durch erneutes Drücken wird das Automatik-Programm “B“ gestartet. Dies wird durch die leuchtende LED B gekennzeichnet. Folgende Funktionen sind nun aktiv:
A. Luftdruckmassage
B. Shiatsumassage
C. Kombination aus Luftdruck- und Shiatsumassage
Die Funktionen variieren alle 3min. bis die Abschaltautomatik das Gerät ausschaltet.
3. Erneutes Drücken der Taste Auto, deaktiviert das Automatik-Programm. Die LED-Leuchten A und B erlöschen.

PROBLEMBEHANDLUNG

Phänomen	mögliche Ursache	Lösung
Funktioniert nicht?	1. der Netzstecker ist nicht angeschlossen	Netzstecker in die Steckdose stecken
	2. Stecker hat keinen richtigen Kontakt	Prüfen Sie den Stecker
	3. Power-Taste wurde nicht betätigt	Drücken Sie die Power-Taste
Hört auf zu massieren?	1. Power aus	Überprüfen Sie ob das Kabel richtig steckt
	2. Abschaltautomatik (15min) ist aktiv	Gerät abkühlen lassen und wieder einschalten

SPEZIFIKATION

Produktname:	Fuss-fit-MaXX
Model:	FMG-70599
Leistungsaufnahme:	max. 36W
Spannung:	AC 100V-240V/ 50Hz-60Hz, DC 12V/3A

Service und Garantie

Verwenden Sie das Gerät so wie im Handbuch beschrieben. Bei Fragen, Hilfe, Unterstützung oder Gewährleistungs- und Garantieansprüchen wenden Sie sich bitte an die unten angegebene Adresse.

Adresse: arcotec Mobilfunktechnik GmbH, Hertzstrasse 15, 30827 Garbsen, Deutschland, Tel.: 05131 / 46 58 90, E-Mail: info@arcotec.de

Konformitätserklärung

Hiermit erklärt arcotec Mobilfunktechnik GmbH, dass der Artikel " Fuss Fit Maxx - Fussmassagegerät", Artikelnummer 70599, in Übereinstimmung mit den Bestimmungen der EG-Richtlinie(n) ist.

Die vollständige Konformitätserklärung kann auf der Internetseite www.arcotec.de abgerufen werden.